MSA
UGELLO AD ARIA
AIR NOZZLE
BOQUILLA DE AIRE

Caratteristiche
La loro particolare geometria è studiata per incrementare la forza di impatto dell'aria garantendo ridotti livelli di rumorosità.
La connessione è con filettatura maschio BSPT ed a richiesta NPT.
Lo spray d'aria è ad alto impatto, circolare e prodotto dal soffiaggio di 8 fori.
Elevata robustezza e peso molto ridotto.
Eccellente livello di silenziosità anche a pressioni di esercizio elevate.

Characteristics
Their particular geometry is studied to increase the impact force of air guarantee reduced levels of noise.
The connection is BSPT male thread and on request NPT.
Air spray has a high impact, it's circular and produced by a blow from 8 holes.
High strength and low weight.
Excellent level of silence even at high exercise pressure.

Características
Su particular geometría está diseñada para aumentar la fuerza de impacto del aire, garantizando así bajos niveles de ruido.
La conexión es con rosca macho BSPT y NPT bajo pedido.
El pulverizado de aire es de alto impacto, de forma circular y producido a través del soplado de 8 agujeros.
De alta resistencia y peso muy reducido.
Muy silenciosa, incluso a altas presiones de trabajo.

Applicazioni
- Asciugatura.
- Raffreddamenti.
- Pulizia.
- Asportazione polveri.
- Trasporto.
- Creazione di barriere d'aria.

Applications
- *Drying.*
- *Cooling.*
- *Clearing.*
- *Dust removal.*
- *Transport.*
- *Creation of air curtains.*

Aplicaciones
- Secado.
- Enfriamento.
- Limpieza.
- Eliminación de polvo.
- Transporte.
- Creación de cortinas de aire.

Materiale
Aisi303, Aisi316L, altri materiali su richiesta.

Material
SS303, SS316L, other material on request.

Material
Aisi303, Aisi316L, otros materiales bajo pedido.

MSA

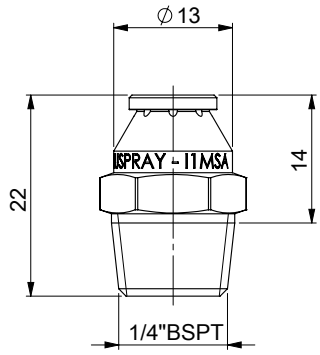

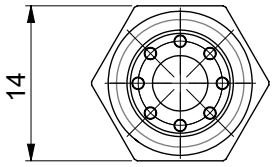

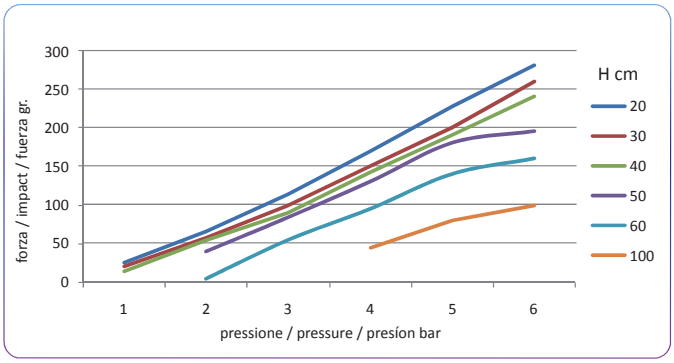

Forza d'impatto
Impact force
Fuerza de impacto

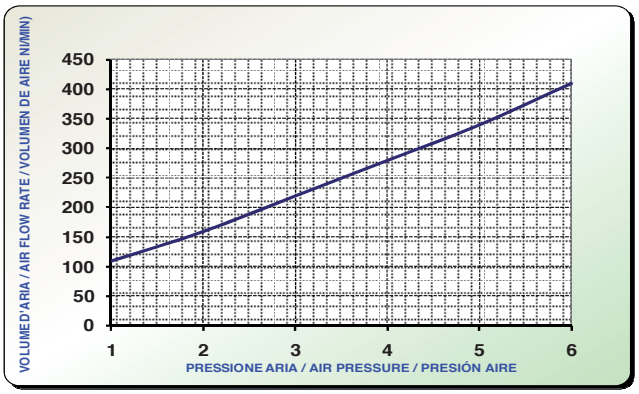

Portata ugello I1MSA1 (8 fori da 1mm.)
Capacity nozzle I1MSA1 (8 holes 1 mm)
Caudal boquilla I1MSA1 (8 orificios de 1 mm.)